Harvia Fenix
Harvia Xenio

Sauna control unit
Instruction for installation and use

HARVIA
Sauna & Spa

Let's sauna.

Item.nr.
FX30-U1-U3-XC
FX45-U1-U3-XC

Item.nr.
CX30-U1-U3
CX30-U1-U3-XW
CX45-U1-U3
CX45-U1-U3-XW

EN
FR

FX001XW CX004WIFI

RECOGNIZED COMPONENT
ETL LISTED
C US
Intertek

ETL LISTED
Conforms to
UL 60730-1
UL 60730-2-7
UL 60730-2-9
Certified to
CSA E60730-1
CSA E60730-2-7
CSA E60730-2-9

Table of Contents

1. About this instruction manual 3

2. Important information for your safety 3

2.1. Intended use 4

2.2. Safety information for the installer 4

2.3. Safety information for the user 5

3. Product description 7

3.1. Delivery contents 7

3.2. Optional accessories 7

3.3. Product functions 7

3.4. Installation example 9

4. Technical data 10

5. Installation 12

5.1. Installation power unit 12

5.2. Installation heater sensor 13

5.3. Installation bench sensor (optional) 15

5.4. Installation sensor with air vent 15

6. Electrical connection 16

7. Connection diagram 17

7.1. Connection diagram 240V 1Ph (1-group) 17

7.2. Connection diagram 240V 1Ph (2-group) 18

7.3. Connection diagram 208V 3Ph (1-group) 19

7.4. Connection diagram power extension LTY45 20

8. Troubleshooting 21

9. Maintenance 24

10. Disposal 24

11. Spare parts 24

12. Warranty terms 24

1. About this instruction manual

Read the instructions and warnings carefully before using the product! Store it for future reference!

+ + ... also read the instructions for all supplied devices.

Significance of the warnings and symbol

WARNING!
Serious or fatal injury can occur if this warning notice is not observed.

CAUTION!!
Minor injuries can occur if this warning notice is not observed.

ATTENTION!
This keyword is a warning that damage to property can occur.

This symbol indicates tips and useful information.

Do not cover

EN

2. Important information for your safety

The Harvia Fenix / Xenio sauna control units have been manufactured according to the applicable safety regulations. However, hazards may arise during use. Therefore, please observe the following safety instructions and the specific warnings in the individual chapters. Also observe the safety instructions for the connected devices.

2.1. Intended use

The control unit is meant for controlling the functions of sauna and an electric sauna heater.
The sauna heater is designed for the heating of a sauna room to bathing temperature.
It is not to be used for any other purpose!

They are suitable for cabins for private and commercial use.

The control unit (power unit and control panel) is not suitable for outdoor use without a cover.

Excessive exposure to cold and intense sunlight must be avoided. If there is an increased risk of mechanical damage, the device must be protected against this.

2.2. Safety information for the installer

- Installation may only be performed by a qualified electrician or similarly qualified person.
- Always disconnect the device from the electricity network before carrying out any work (e.g. mounting, connection, maintenance)
- Check the device for visible damage before installing and using the device. Do not use a damaged device.
- A fully disconnecting all-pole isolating device compliant with overvoltage category III must be fitted on site.
- The device must be installed in such a way that the warning texts are easy to read after installation.
- The heater sensor must be installed in such a way that it is not affected by inflowing air.
- Always use silicone cables that are heat-resistant up to 150 °C / 300°F to connect the sauna heater and the sensors.

- In public saunas, where the heater is used without a timer or continuously for longer than the timer of the heater or the control unit allows with the factory settings, the device must be constantly supervised.
- Observe the minimum safety distances of the used devices (see chapter 4.Technical data at page 8)
- Also comply with the regulations applicable at the installation location.
- For your own safety, consult your supplier in the event of problems that are not explained in sufficient detail in the installation instructions.

2.3. Safety information for the user

- Observe the installation instructions for the sauna control unit and sauna heater used.
- The sauna room and surroundings of the heater must always be checked before the heater is switched on.
- The sauna room and surroundings of the heater must always be checked before the device is brought into standby mode required by remote control or pre-timed operation.
- All maintenance that requires special skills must be performed by a trained professional.
- Beware of hot heater. The stones and metal parts of the heater may burn the skin. Never touch the sauna heater while it is operating.
- Never sleep in a hot sauna.
- Do not use the sauna to dry clothes or towels, as there is a risk of fire. The high humidity can damage electrical equipment or cause mold to grow in the sauna.

- Consult your doctor about any health-related limitations to bathing.
- The sauna control unit must not be used by children under 8 years.
- The sauna control unit may be used by children over 8 years, by persons with limited psychological, sensory or mental capabilities or by persons with lack of experience/knowledge, but only if:
  - They are supervised.
  - They have been shown how to use the device safely and are aware of the hazards that could occur.
- Children must not play with the sauna control unit.
- Children under 14 years may only clean the sauna control unit if they are supervised.
- For health reasons, do not use the sauna when under the influence of alcohol, medication or drugs.
- For your own safety, consult your supplier in the event of problems that are not explained in sufficient detail in the installation instructions.

3. Product description

Check the device for visible damage before installion. Do not use a damaged device. Contact your supplier if parts are damaged or missing.

3.1. Delivery contents

1. Power unit
2. Control panel Fenix / Xenio
3. Data cable RJ10, 5m
4. Heater sensor with integrated overheat protector, cable 4m, 4-pole
5. Installation material
6. Installation instructions

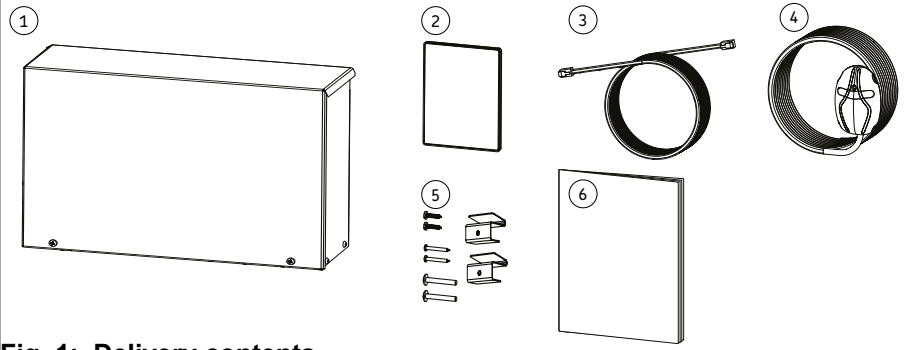

Fig. 1: Delivery contents

EN

3.2. Optional accessories

- Power extension (LTY45-U1-U3)
- Bench senor: Humidity and temperatur sensor (SP325(M)

3.3. Product functions

The Harvia Fenix control unit is used for operating and controlling the functions of a sauna and a sauna heater in accordance with the technical data.The control panel can also be used to control accessories such as sauna room lighting and ventilation.
The ability to control accessories depends on the connection properties of the device to be controlled. Device-specific information can be found in the manual for the device to be controlled. It is not to be used for any other purpose!

The sauna control units may only be used for operating and controlling a sauna heater which has been certified as satisfying the combustion test described in paragraph 19.101 and 19.102 of EN 60335-2-53. If the heater does not meet this requirement, an appropriate safety precaution must be taken (e.g.: safety or door switch).

The sauna control unit may only be used for operating and controlling sauna heaters according the “4. Technical data” on page 10.
The maximum power of the control unit can be increased by using an optional power extension.

The sauna control unit regulates the temperature in the sauna room based on the informations given by the sensors. The heater sensor includes a temperture sensor and the overheat protector. Therefore, ensure that the sensor is positioned correctly (see “5.2. Installation heater sensor” on page 13).

Ensure adequate ventilation of the sauna cabin – the air should be exchanged six times per hour (see “Fig. 2: Air ventilation”).

The Fenix control panel can be connected with the MyHarvia App. For example, you can use the App to display the status of the sauna heater, the temperature in the sauna cabin and the remaining heating time anywhere and at any time.

You need a reliable WiFi connection to use the MyHarvia App.

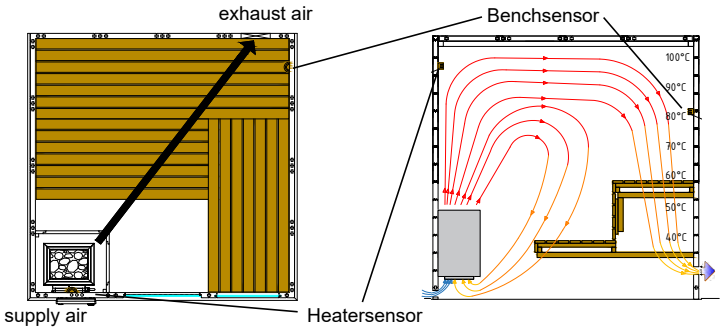

Fig. 2: Air ventilation

3.4. Installation example

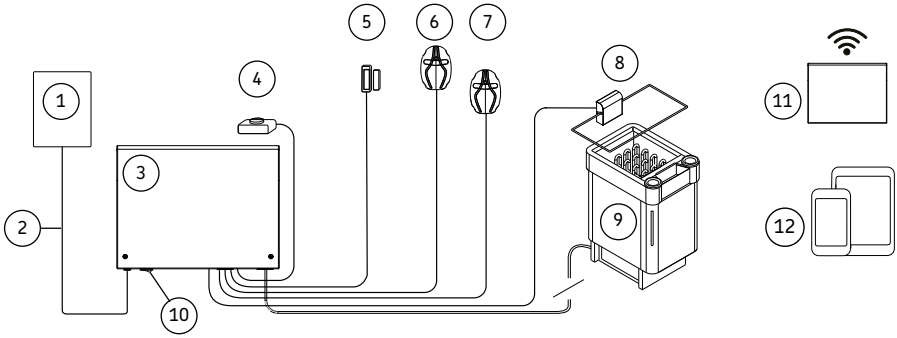

1. Control panel Fenix / Xenio
2. Data cable
3. Power unit
4. Remot start switch *
5. Door switch *
6. Heater sensor
7. Bench sensor:
   Humidity and temperatur sensor *
8. Safety switch *
9. Sauna heater
10. Main switch on/off
11. WiFi Router *
12. Mobile device + My Harvia *

* optional

Fig. 3: Installation example

EN

4. Technical data

Model		FX30-U1-U3-XC CX30-U1-U3 CX30-U1-U3-XW	FX45-U1-U3-XC CX45-U1-U3 CX45-U1-U3-XW
Operating voltage		240V 1Ph / 208V 3Ph	240V 1Ph / 208V 3Ph
Frequency		50 / 60 Hz	50 / 60 Hz
Max. power 1 group		7 kW (240V)/ 10.5 kW (208V)	10.8 kW (240V)/ 15 kW (208V)
Max. power 2 groups		11 kW	17 kW
Protection class		IPX3	IPX3
Max. breaker		30 A	45 A
Min. supply cord		10 AWG (240V) / 8 AWG (208V)	10 AWG (240V) / 8 AWG (208V)
Min. grounding conductor size		6 AWG	6 AWG
Storage temperatur		0 - +50 °C / 32 – 122 °F	0 - +50 °C / 32 – 122 °F
Weight		3.2 kg / 7 lbs	3.2 kg / 7 lbs
Ambient temperature		-10 - +40 °C / 14 - 104 °F	-10 - +40 °C / 14 - 104 °F
Dimensions [mm / in]	Height	267 / 10.5	267 / 10.5
	Width	364 / 14.3	364 / 14.3
	Depth	73 / 2.9	73 / 2.9
Product minimum space requirements		400 x 350 mm / 15.8 x 13.8 in	400 x 350 mm / 15.8 x 13.8 in
Type of mounting		On-wall	On-wall
Installation in the sauna		no	no
Setting range temperatur		40 - 90 °C / 104 - 194 °F	40 - 90 °C / 104 - 194 °F
Heater sensor type		SP232M	SP232M
Bench sensor type		optional (SP325M)	optional (SP325M)
Sensor temperature measuring range		0 - +110 °C / 32 – 230 °F	0 - +110 °C / 32 – 230 °F
Max. length of sensor cable		10 m / 33 ft	10 m / 33 ft

Model	**FX30-U1-U3-XC** **CX30-U1-U3** **CX30-U1-U3-XW**	**FX45-U1-U3-XC** **CX45-U1-U3** **CX45-U1-U3-XW**
Dimensions sensor	51 x 73 x 27 mm / 2.0 x 2.9 x 1.1 in	51 x 73 x 27 mm/ 2.0 x 2.9 x 1.1 in
Data cable to control unit 5m	SP311	SP311
Max. length of data cable	25 m / 80 ft	25 m / 80 ft
Light (120V AC 1Ph) *	max. 100 W	max. 100 W
Fan (120V AC 1Ph)	max. 100 w	max. 100 W

*** ATTENTION! - *Damage the device***
Do not connect/use LED that require a transformer. Transformers will damage the light output.

EN

Heater connection

	FX30-U1-U3-CX / CX30-U1-U3 / CX30-U1-U3-XW			
	240V 1Ph		**208V 3Ph**	
	Max power (kW)	Min wire size (AWG)	Max power (kW)	Min wire size (AWG)
1 group	7	10	10,5	8
2 groups	11	10	-	-

	FX45-U1-U3-CX / CX45-U1-U3 / CX45-U1-U3-XW			
	240V 1Ph		**208V 3Ph**	
	Max power (kW)	Min wire size (AWG)	Max power (kW)	Min wire size (AWG)
1 group	10,8	6	15	6
2 groups	17	8	-	-

5. Installation

5.1. Installation power unit

ATTENTION! - *Damage the device*
Do not embed the control unit into the wall, since this may cause excessive heating of the internal components of the unit.

Install the power unit to a wall outside the sauna room, in a dry place with an ambient temperature more than 32 ºF (0 ºC). Fix the power unit to the wall (see Fig. 5).

Please note that the sauna power unit can only be installed outside the cabin - outdoors only with cover (see “4. Technical data” on page 10).

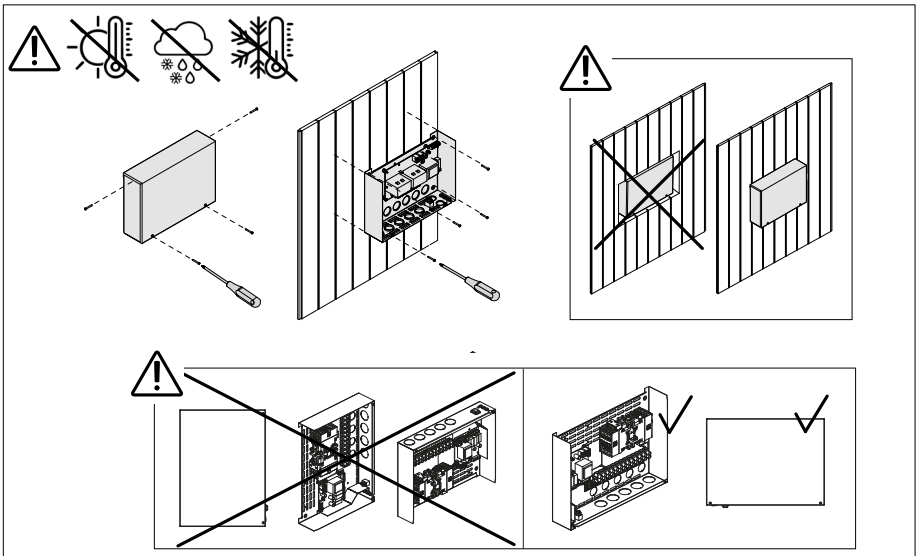

Fig. 5: Installation power unit

5.2. Installation heater sensor

Always check the correct location for the temperature sensor from the heater's installation instructions.

☞ If a temperatur sensor is delivered with the heater, use this sensor and install it according to the heater´s installation instructions. Otherwise, use the temperatur sensor delivered with the control unit.

ATTENTION! - *Interference can impair signal transmission*
The sensor cable must be laid separately from other mains cables and control cables.

Wall-mounted heaters (Fig. 6 on page 14)

- Fasten the temperature sensor on the wall above the heater, along the vertical centre line running parallel to the sides of the heater, at a distance of 100 mm / 3.9 in from the ceiling.

EN

Floor-mounted heaters (Fig. 7 on page 14)

- Option 1: Fasten the temperature sensor on the wall above the heater, along the vertical centre line running parallel to the sides of the heater, at a distance of 100 mm / 3.9 in from the ceiling.
- Option 2: Fasten the temperature sensor to the ceiling above the heater, at a distance of 200 mm / 7.9 in from the vertical centre line of the heater's side.

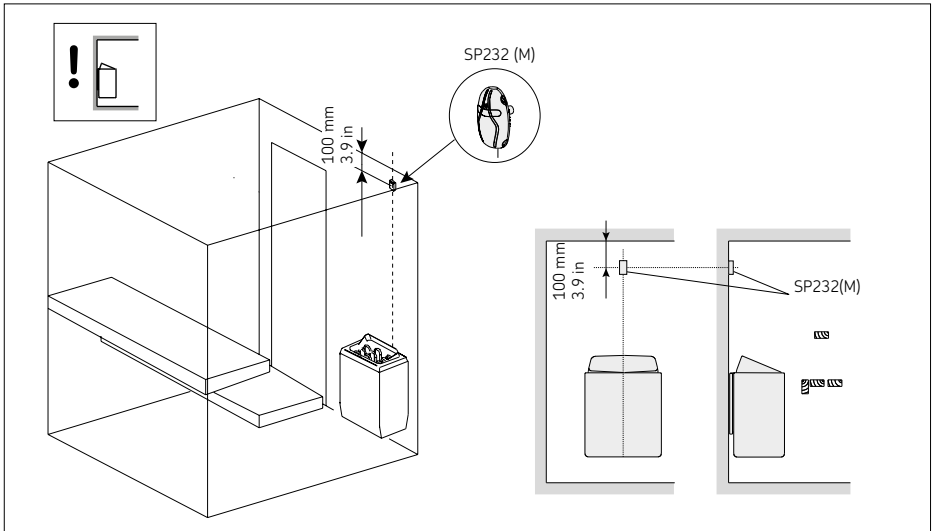

Fig. 6: Installation heater sensor - wall-mounted heater

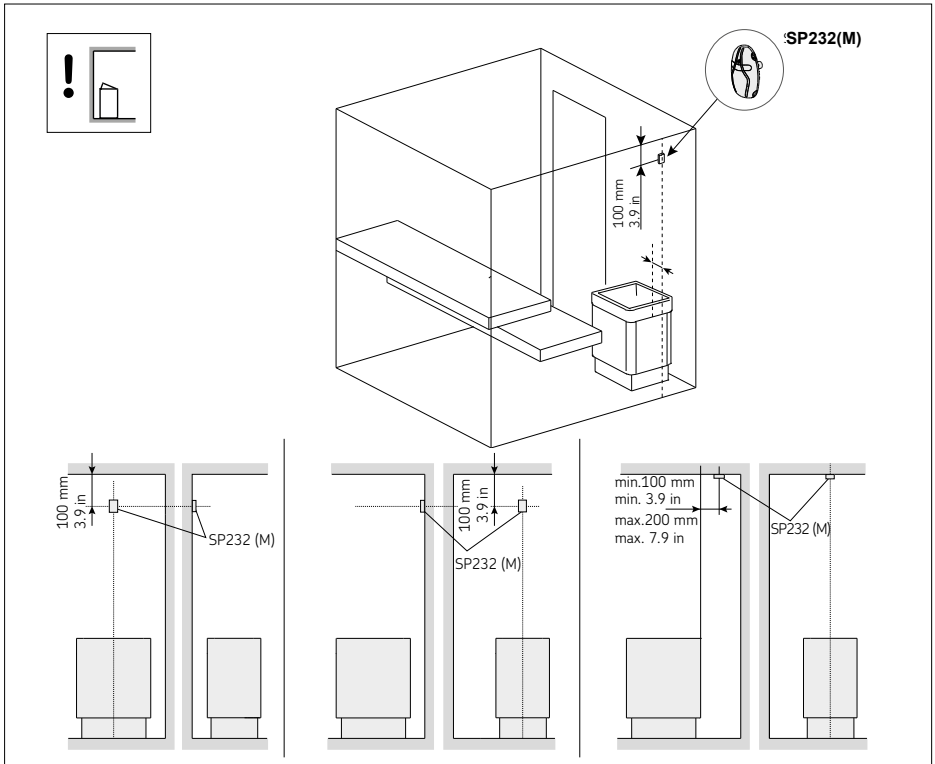

Fig. 7: Installation heater sensor - floor-mounted heater

5.3. Installation bench sensor (optional)

Fasten the humidity sensor on the wall as far from the heater as possible and at a distance of 500–700 mm / 20 - 28 in from the ceiling.

ATTENTION! - *Interference can impair signal transmission*
The sensor cable must be laid separately from other mains cables and control cables.

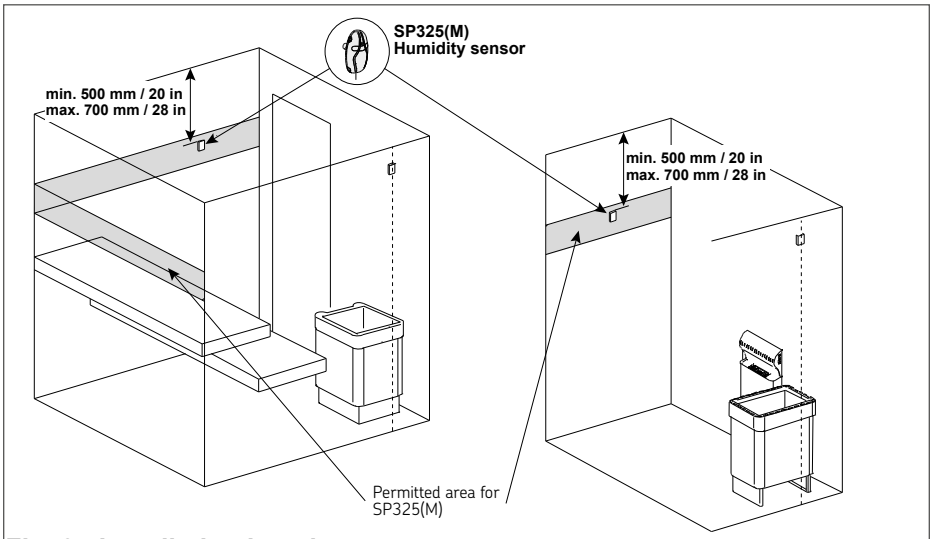

Fig. 8: Installation bench sensor

EN

5.4. Installation sensor with air vent

Do not install the temperature sensor closer than 1000 mm / 39.4 in to an omni-directional air vent or closer than 500 mm /19.7 in to an air vent directed away from the sensor. The air flow near an air vent cools down the sensor, which gives inaccurate temperature readings to the control unit. As a result, the heater might overheat.

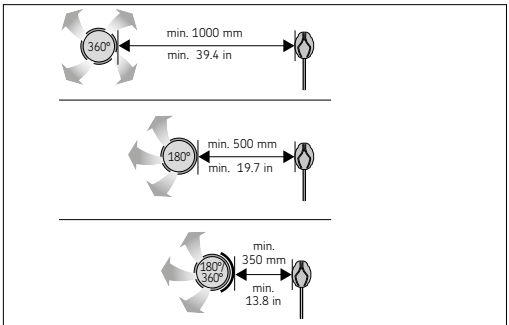

Fig. 9: Installation sensor with air vent

6. Electrical connection

The sauna control unit may only be connected to the electrical network in accordance with the current regulations by an authorised, professional electrician.

Please observe that in the event of a guarantee claim, a copy of the bill from the electrician performing the work must be presented.

Work on the sauna control unit may only be performed when the power has been disconnected.

There must be a fixed connection for the electrical power supply.

A fully disconnecting all-pole isolating device compliant with overvoltage category III must be fitted on site.

Connect the cables to the terminal strips in accordance with the connection diagrams, see Fig.11 or Fig.12 or Fig. 13. Also follow the installation instructions for the connected devices. Make sure that the screws are firmly tight.

The wire of the sensor can be extended with similar type of wire.

Using a door sensor / safety switch:

ATTENTION! - *Interference can impair signal transmission*
The sensor cable must be laid separately from other mains cables and control cables.

Connect the wires to the plug contacts X15 and X16

Using remote start:
Connect the wires of the switch to the plug contacts X14 and X15

Using a power extension:
The power extension unit includes detailed instruction of installation. It is controlled using contacts A1, A2 and the plug contacts A2, A3 and A4 plug, see Fig. 14

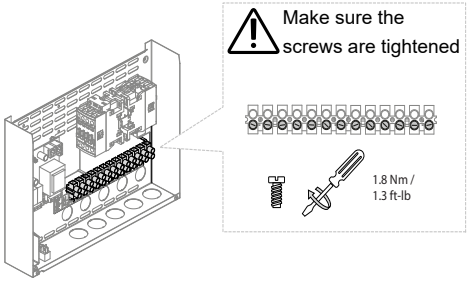

Fig. 10: Tightened screws

7. Connection diagram

7.1. Connection diagram 240V 1Ph (1-group)

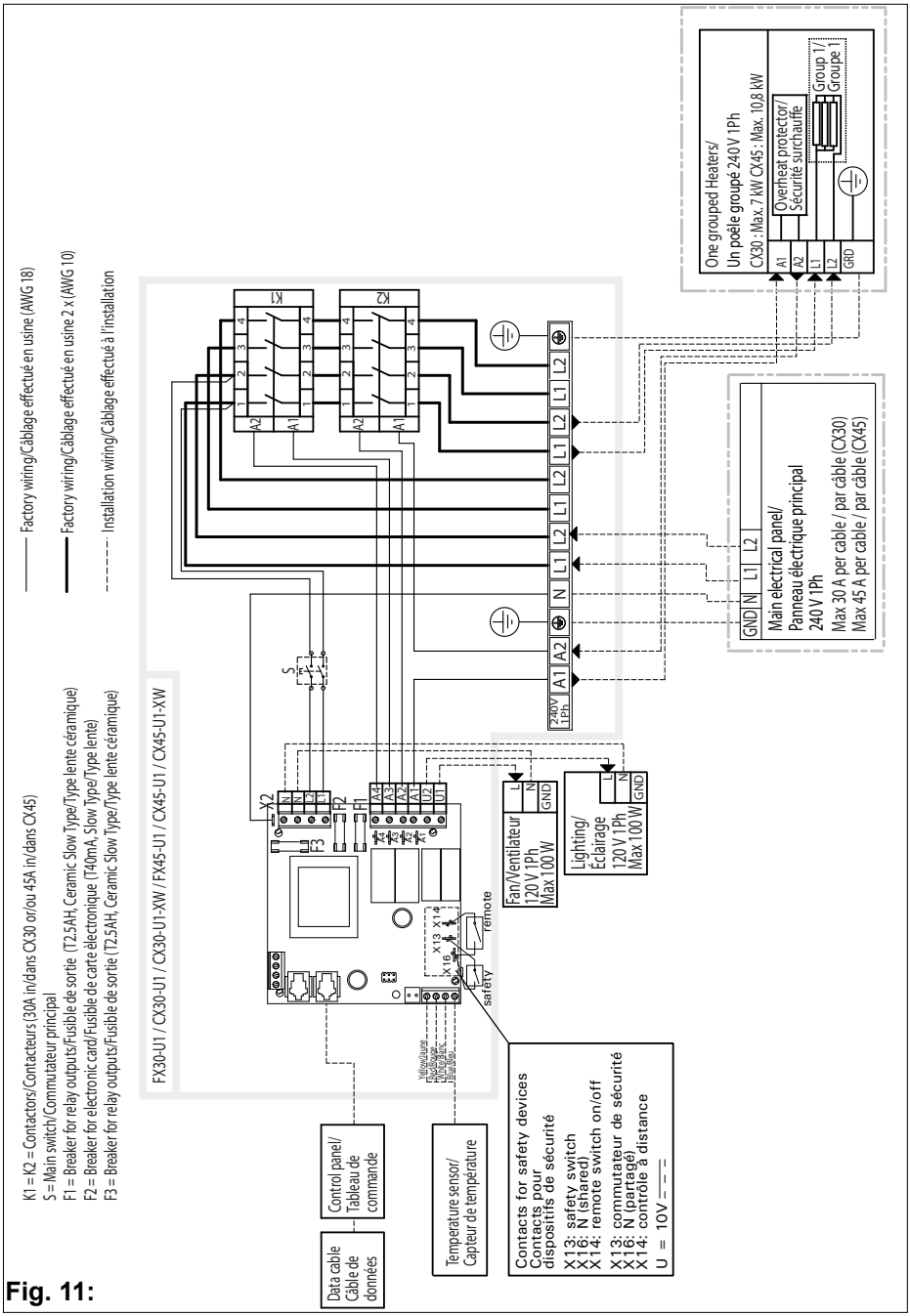

Fig. 11:

EN

7.2. Connection diagram 240V 1Ph (2-group)

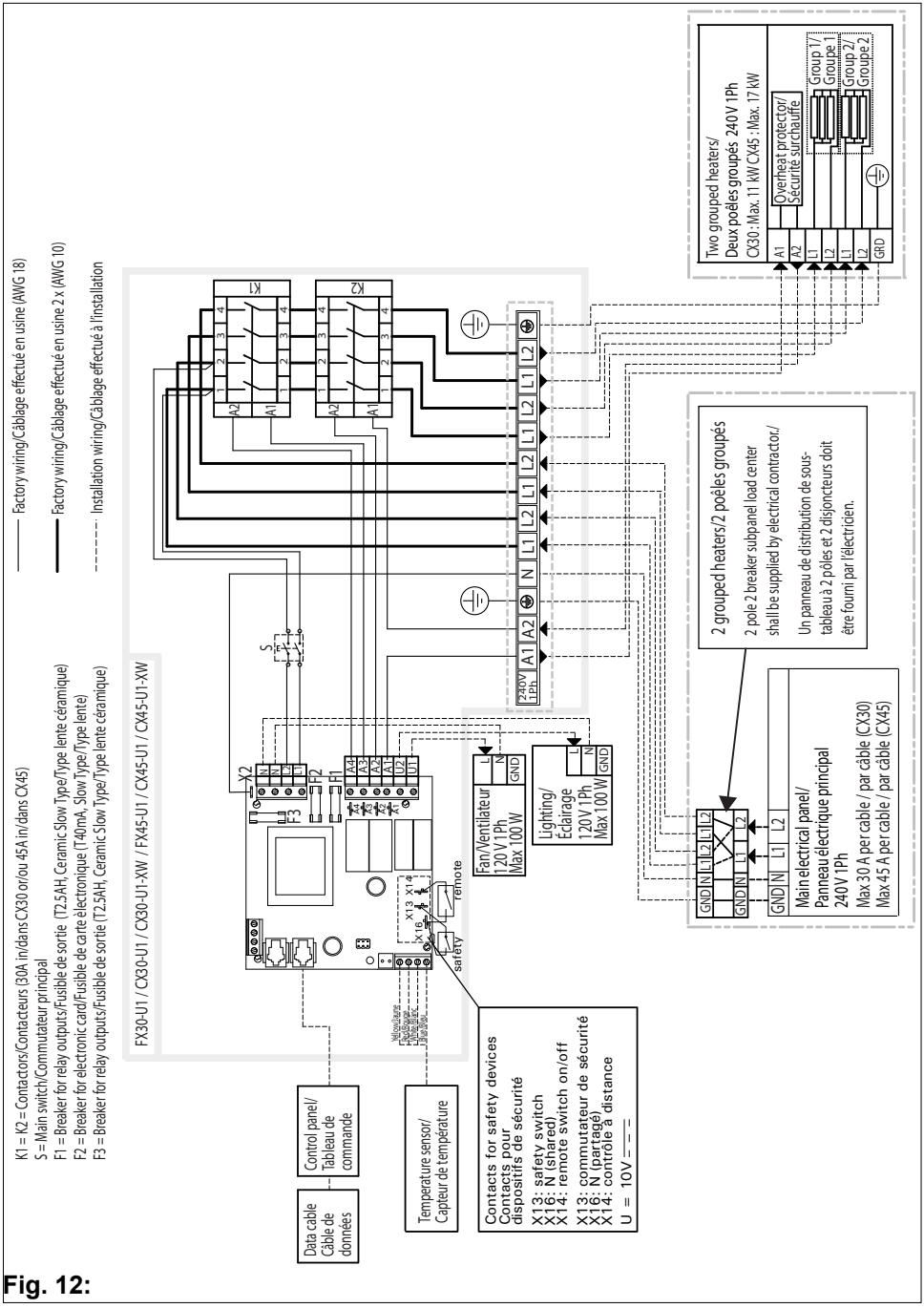

Fig. 12:

7.3. Connection diagram 208V 3Ph (1-group)

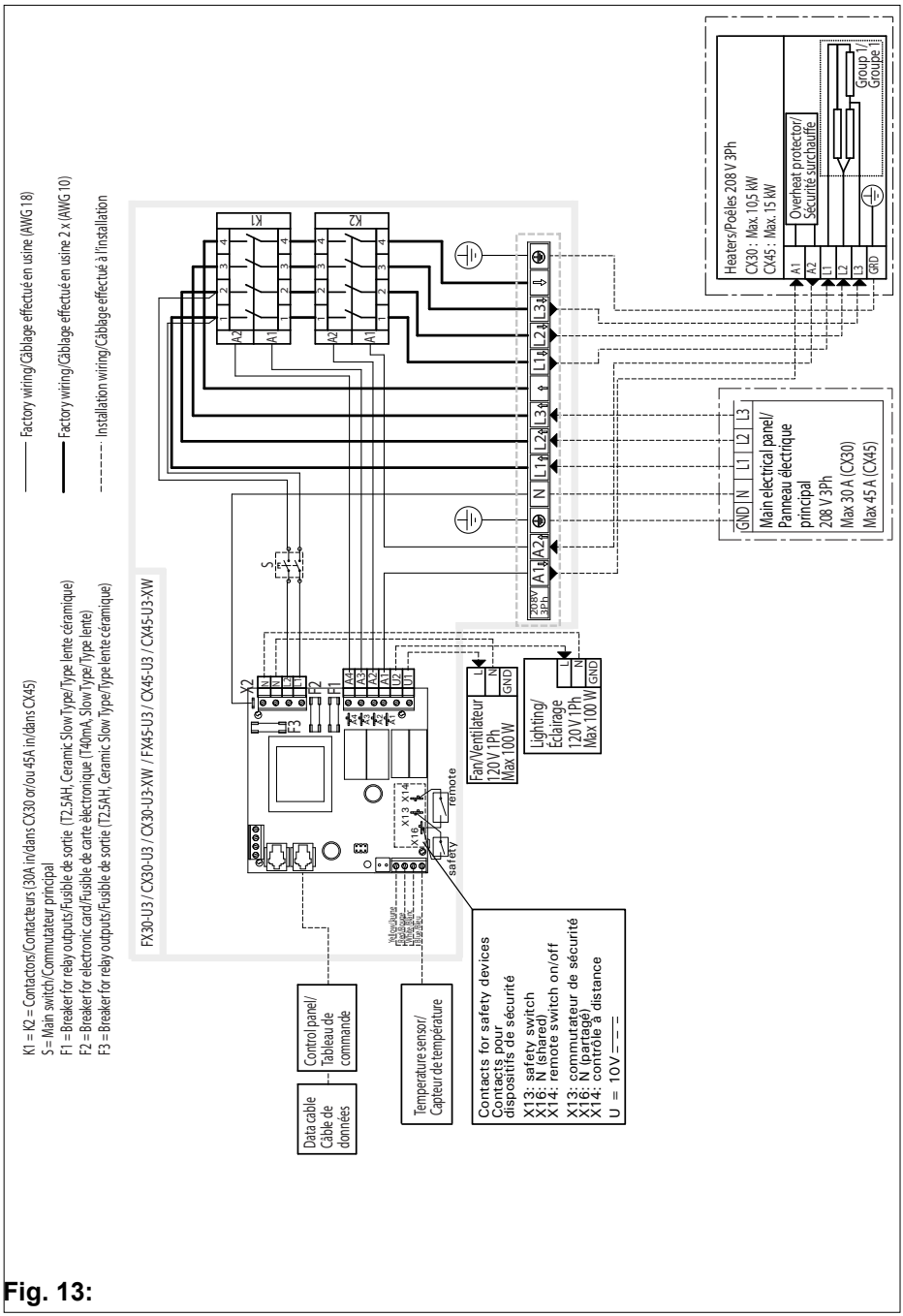

Fig. 13:

EN

7.4. Connection diagram power extension LTY45

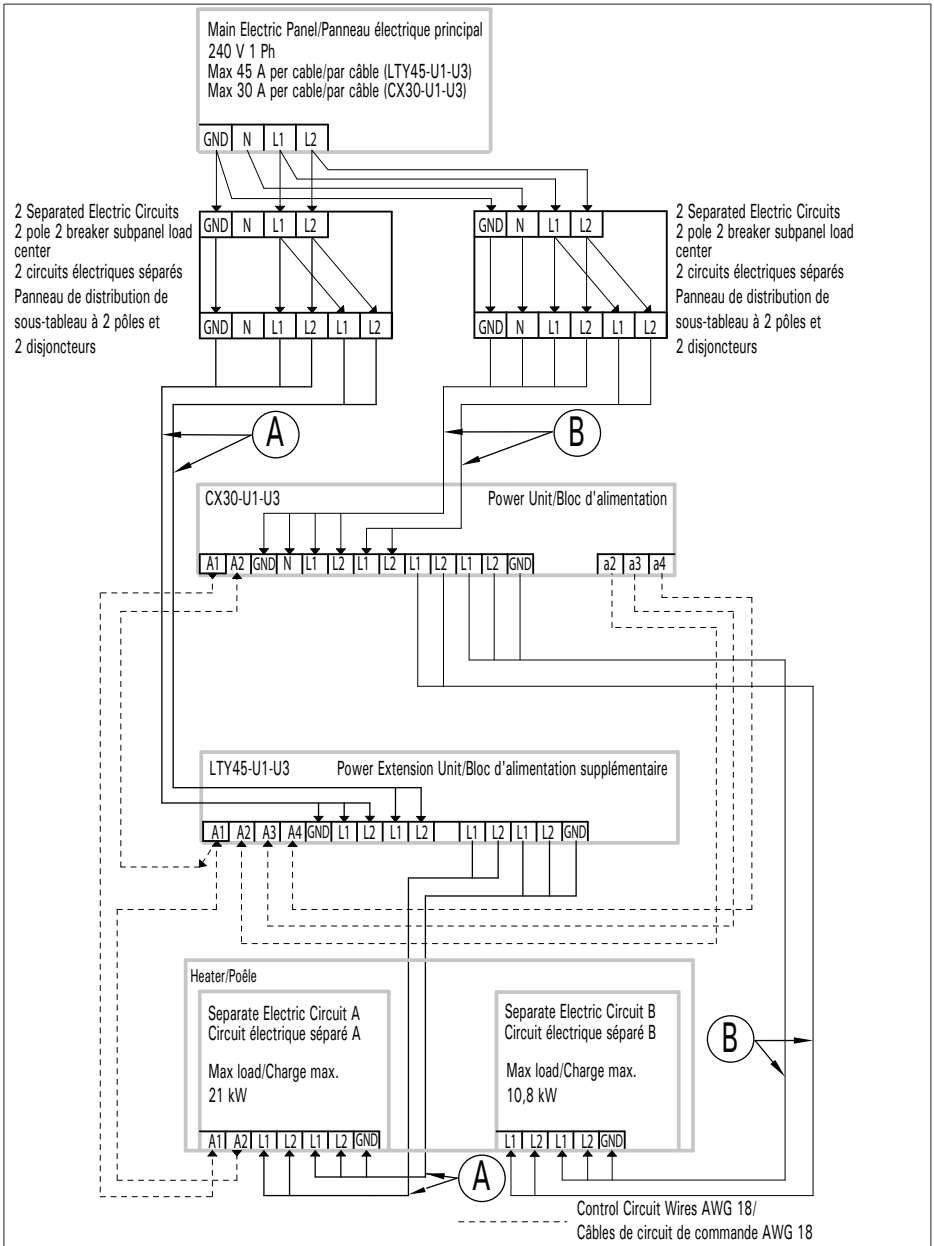

Fig. 14:

8. Troubleshooting

If an error occurs, the heater power will cut off and the control panel will show an error message E(number).The following table describes possible errors and how to rectify them. If there is no help, please contact your supplier or use the Link to the Frequently Asked Questions (FAQ).

	Description	*Cause / rectification*
E1	Temperature sensor's measuring circuit broken.	Check the red and yellow wires to the temperature sensor and their connections for faults.
E2	Temperature sensor's measuring circuit short-circuited.	Check the red and yellow wires to the temperature sensor and their connections for faults.
E3	Overheat protector's measuring circuit broken.	Press the overheat protector's reset button. Check the blue and white wires to the temperature sensor and their connections for faults.
E6	Optional sensor's temperature measuring component failure	Check the brown and blue wires to the optional sensor and their connections for faults.
E7 E8	Humidity sensor's humidity measuring component failure	Check the brown and blue wires to the humidity sensor and their connections for faults.
E9	Connection failure between the control panel and the power unit.	Check the cable and the connectors.
	FENIX-Control panel does not light up	Switch on the main switch on the power unit or heater. Check the data cable and the fuses.
	FENIX-Control panel cannot connect	Make sure that the WiFi network to be connected is sufficiently strong. The network name cannot contain any special characters.

EN

	Description	Cause / rectification
	FENIX-Control panel cannot connect	Make sure that the WiFi network to be connected is sufficiently strong. The network name cannot contain any special characters.
	WiFi connection is interrupted during setup	The name of the WiFi network contains inadmissible characters.
	Cannot connect or WiFi connection terminates during setup	The WiFi module requires access to port 8883 (secure MQTT), which must be opened in the firewall. Additionally, there must be access for Network Time Protocol (NTP) servers. Also check that other ports are not blocked, especially 443, 8443 and 8883..
	FENIX-Control panel switches off during operation.	Check the installation conditions to see whether the temperatures on the control panel or the power unit are too high.
	WLAN is not connected after a blackout	Switch the power supply to the sauna control unit off and on.
	SAFE	Safety switch circuit is open. Remove the object from atop the safety switch.
	door open	Door switch circuit is open. Close the sauna room door.
	rESt	Pause time active
	rc on	Remote control activated

Resetting the overheat protector of the heater sensor:
The heater sensor (SP232) contains a temperature sensor and an overheat protector. If the temperature in the sensor's environment rises too high (139°C), the overheat protector cuts off the heater power.

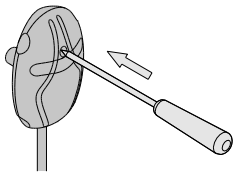

Fig. 15:

Breaker:

The placement of the breaker in the power unit is shown in Fig. 10, 11 and 12. Replace a blown fuse by a new one with the same value.

There are fuses for electronic (F2) and relay outputs (F1, F3).

F1 / F3 = T2.5AH, F2 = T40mA

If the breaker F1 or F3 has blown, there is a problem with the heater's overheat protector circuit. In the heater, check the safety contactor circuit, overheat protector and their wiring

CAUTION! -
Only a qualified licensed electrician should replace the electronic card or fuse of the control unit, by following the necessary precautions!

9. Maintenance

The device is maintenance-free. Update takes place automatically when the device is connected to the WiFi.

Clean the product with a slightly damp cloth. Only use water or mild cleaning agents.

10. Disposal

- Dispose of packaging materials in accordance with the applicable waste disposal regulations.
- Used devices contain reusable materials as well as hazardous substances. Therefore, do not dispose of your used device with household waste, but do so in accordance with the locally applicable regulations.

11. Spare parts

spareparts.harvia.com

12. Warranty terms

www.harvia.com

Harvia Fenix
Harvia Xenio

Centre de contrôle pour sauna
Instructions d'installation et d'utilisation

HARVIA
Sauna & Spa

Let's sauna.

Réf.
FX30-U1-U3-XC
FX45-U1-U3-XC

Réf.
CX30-U1-U3
CX30-U1-U3-XW
CX45-U1-U3
CX45-U1-U3-XW

FR

FX001XW CX004WIFI

RECOGNIZED COMPONENT
ETL LISTED
C US
Intertek

ETL LISTED
Conforms to
UL 60730-1
UL 60730-2-7
UL 60730-2-9
Certified to
CSA E60730-1
CSA E60730-2-7
CSA E60730-2-9

Table des matières

1. Concernant ces instructions 3

2. Informations importantes pour votre sécurité 3

2.1. Utilisation prévue 4

2.2. Informations de sécurité destinées à l'installateur 4

2.3. Informations de sécurité destinées à l'utilisateur 5

3. Description du produit 7

3.1. Contenu de la livraison 7

3.2. Accessoires en option 7

3.3. Fonctionnalités du produit 7

3.4. Exemple d'installation 9

4. Données techniques 10

5. Installation 12

5.1. Installation du bloc d'alimentation 12

5.2. Installation du capteur de poêle 13

5.3. Installation du capteur de banc (en option) 15

5.4. Installation du capteur avec bouche d'air 15

6. Raccordement électrique 16

7. Schéma de raccordement 17

7.1. Schéma de raccordement 240V 1 ph (groupe 1) 17

7.2. Schéma de raccordement 240V 1 ph (groupe 2) 18

7.3. Schéma de raccordement 208V 3 ph (groupe 1) 19

7.4. Schéma de raccordement de l'alimentation supplémentaire LTY45 20

8. Dépannage 21

9. Entretien 24

10. Élimination 24

11. Pièces de rechange 24

12. Conditions de garantie 24

1. Concernant ces instructions

Veuillez lire attentivement les instructions et les avertissements avant d’utiliser le produit ! Conservez ce manuel pour pouvoir le consulter ultérieurement !

+ + ... lisez également les instructions relatives à tous les dispositifs fournis.

Signification des avertissements et symboles

AVERTISSEMENT !
Le non-respect de cet avertissement peut entraîner des blessures graves ou mortelles.

ATTENTION !
Le non-respect de cet avertissement peut entraîner des blessures légères.

FR

REMARQUE :
Ce mot-clé signale que des dommages matériels peuvent survenir.

Ce symbole indique des conseils et des informations utiles.

Ne recouvrez pas l’appareil !

2. Informations importantes pour votre sécurité

Les centres de contrôle pour sauna Harvia Fenix/Xenio ont été fabriqués conformément aux règles de sécurité en vigueur. Cependant, des risques peuvent survenir lors de leur utilisation. Respectez donc les consignes de sécurité suivantes et les avertissements spécifiques figurant à chaque chapitre. Les consignes de sécurité doivent également être respectées pour tous les appareils connectés.

2.1. Utilisation prévue

Le centre de contrôle permet de contrôler les fonctionnalités du sauna et du poêle électrique.
Le poêle est destiné au chauffage d’un sauna.
Il ne doit en aucun cas être utilisé à d’autres fins !

Le poêle et le centre de contrôle conviennent aux cabines à usage privé et commercial.

Le centre de contrôle (bloc d’alimentation et panneau de commande) n’est pas adapté à une utilisation en extérieur s’il ne dispose pas d’un couvercle.

Il convient d’éviter de trop l’exposer au froid ainsi qu’à la lumière intense du soleil. S’il existe un risque élevé de dommages mécaniques, l’appareil doit être protégé contre ce risque.

2.2. Informations de sécurité destinées à l’installateur

- L’installation ne peut être effectuée que par un électricien qualifié ou une personne dotée de qualifications similaires.
- Veillez à débrancher l’appareil du réseau électrique avant toute intervention (montage, raccordement, entretien).
- Vérifiez si l’appareil est en bon état avant de l’installer et de l’utiliser. N’utilisez aucun appareil endommagé.
- Un dispositif de déconnexion omnipolaire conforme à la catégorie de surtension III doit être installé sur le site.
- Les avertissements écrits sur l’appareil doivent être visibles même après installation.
- Le capteur du poêle doit être installé de façon à ne pas être perturbé par l’air entrant.
- Pour relier le poêle aux capteurs, utilisez toujours des câbles en silicone résistant à une chaleur de 150 °C/300 °F maximum.

- Dans les saunas publics, où le poêle est utilisé sans interrupteur horaire ou en continu pendant une durée supérieure à celle de l’interrupteur horaire du poêle ou à celle permise par le centre de contrôle avec les réglages d’usine, l’appareil doit être surveillé en permanence.
- Respectez les distances de sécurité minimales des appareils utilisés (voir chapitre 4.Données techniques en page 8).
- Respectez également les réglementations en vigueur sur le site d’installation.
- Pour votre propre sécurité, consultez votre fournisseur en cas de problèmes non expliqués de manière suffisamment détaillée dans les instructions d’installation.

2.3. Informations de sécurité destinées à l’utilisateur

- Respectez les instructions d’installation du centre de contrôle du sauna et du poêle utilisés.
- Le sauna et les environs du poêle doivent toujours être contrôlés avant d’allumer le poêle.
- Le sauna et les environs du poêle doivent toujours être contrôlés avant de mettre l’appareil en veille par commande à distance ou par programmation.
- Tout entretien nécessitant des compétences particulières doit être effectué par un professionnel qualifié.
- Faites attention au poêle lorsqu’il est chaud. Les pierres et les parties métalliques du poêle peuvent brûler la peau. Ne touchez jamais le poêle lorsqu’il est en marche.
- Ne vous endormez jamais dans un sauna chaud.
- N’utilisez pas le sauna pour sécher des vêtements ou des serviettes ; cela pourrait provoquer un incendie. Une humidité élevée peut endommager les équipements électriques ou provoquer la formation de moisissures dans le sauna.

- Consultez votre médecin si votre état de santé devait limiter l’utilisation du sauna.
- Le centre de contrôle du sauna ne doit pas être utilisé par des enfants de moins de 8 ans.
- Le centre de contrôle du sauna peut être utilisé par des enfants de plus de 8 ans, par des personnes dont les capacités psychologiques, sensorielles ou mentales sont limitées ou par des personnes manquant d’expérience ou de connaissances, mais uniquement si :
  - ces personnes sont surveillées ;
  - ces personnes ont appris à utiliser l’appareil en toute sécurité et qu’elles sont conscientes des dangers qui peuvent survenir.
- Les enfants ne doivent pas jouer avec le centre de contrôle du sauna.
- Les enfants de moins de 14 ans peuvent nettoyer le centre de contrôle du sauna sous la surveillance d’un adulte.
- Pour des raisons de santé, n’utilisez pas le sauna si vous êtes sous l’influence de l’alcool, de médicaments ou de drogues.
- Pour votre propre sécurité, consultez votre fournisseur en cas de problèmes non expliqués de manière suffisamment détaillée dans les instructions d’installation.

3. Description du produit

Vérifiez si l'appareil est en bon état avant de l'installer. N'utilisez aucun appareil endommagé. Contactez votre fournisseur si des pièces manquent ou sont endommagées.

3.1. Contenu de la livraison

1. Bloc d'alimentation
2. Panneau de commande Fenix / Xenio
3. Câble de commandes RJ10, 5 m
4. Capteur de chauffage avec sécurité-surchauffe intégrée, câble de 4 m, 4 pôles
5. Matériel d'installation
6. Instructions d'installation

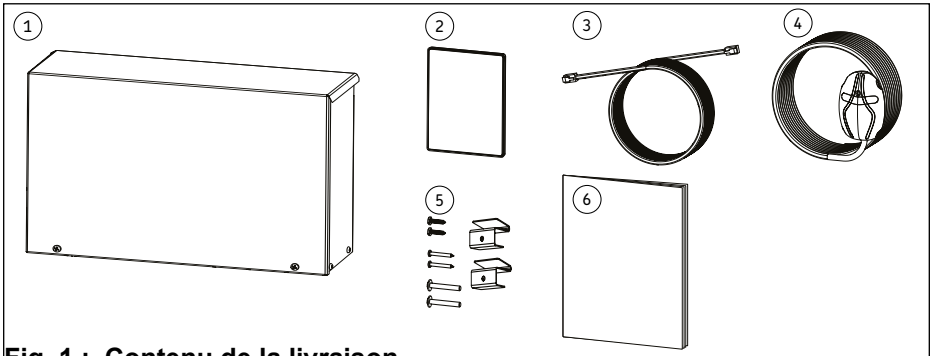

Fig. 1 : Contenu de la livraison

FR

3.2. Accessoires en option

- Alimentation supplémentaire (LTY45-U1-U3)
- Capteur de banc : Capteur d'humidité et de température (SP325(M)

3.3. Fonctionnalités du produit

Le centre de contrôle Harvia Fenix sert à faire fonctionner et à contrôler les fonctions d'un sauna et d'un poêle conformément aux données techniques. Le panneau de commande peut également être utilisé pour contrôler des accessoires tels que l'éclairage et la ventilation de la cabine de sauna.
La possibilité de contrôler les accessoires dépend des propriétés de connexion de l'appareil à contrôler. Les informations spécifiques à l'appareil se trouvent dans le manuel de l'appareil à contrôler. Il ne doit en aucun cas être utilisé à d'autres fins !

Les centres de contrôle pour sauna ne peuvent être utilisés que pour faire fonctionner et commander un poêle certifié comme satisfaisant à l'essai de combustion décrit aux points 19.101 et 19.102 de la norme EN 60335-2-53. Si le poêle ne répond pas à cette exigence, des mesures de sécurité appropriées doivent être prises (par exemple, interrupteur de sécurité ou interrupteur de porte).

Le centre de contrôle pour sauna ne peut être utilisé que pour faire fonctionner et commander les poêles conformément au point « 4. Données techniques » à la page 10.
Il est possible d'augmenter la puissance maximale du centre de contrôle en utilisant une alimentation supplémentaire proposée en option.

Le centre de contrôle pour sauna régule la température de la cabine en fonction des informations fournies par les capteurs. Le capteur du poêle comprend un capteur de température et une sécurité-surchauffe. Il faut donc veiller à ce que le capteur soit correctement positionné (voir « 5.2. Installation du capteur de poêle » à la page 13).

Veillez à une bonne ventilation de la cabine : l'air doit être renouvelé six fois par heure (voir « Fig. 2 : Ventilation » à la page 8).

Le panneau de commande Fenix peut être connecté à l'application MyHarvia. Par exemple, vous pouvez utiliser l'application pour afficher l'état du poêle, la température de la cabine de sauna et le temps de chauffage restant, et ce n'importe où et n'importe quand.

Pour utiliser l'application MyHarvia, vous devez disposer d'une connexion WiFi fiable.

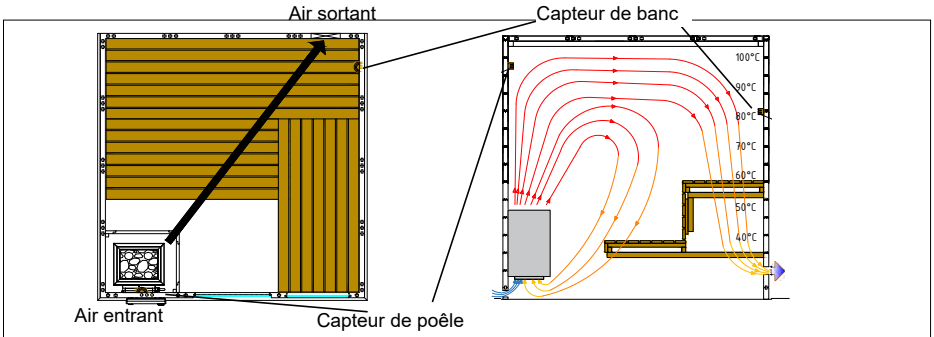

Fig. 2 : Ventilation

3.4. Exemple d’installation

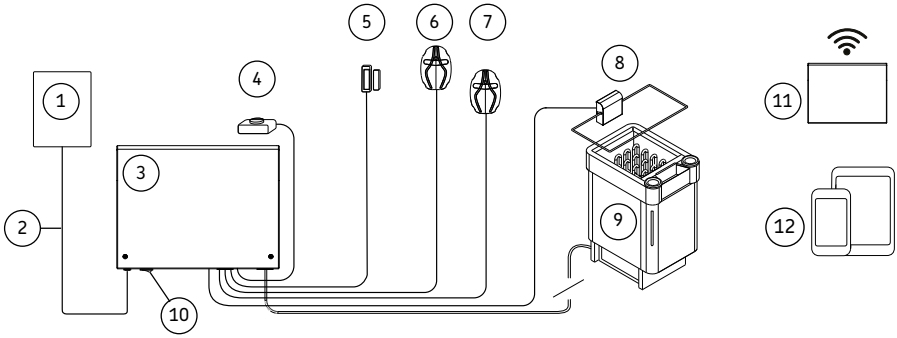

1. Panneau de commande Fenix / Xenio
2. Câble de commandes
3. Bloc d’alimentation
4. Interrupteur de démarrage à distance *
5. Capteur de porte *
6. Capteur de poêle
7. Capteur de banc :
   Capteur d’humidité et de température *
8. Interrupteur de sécurité *
9. Poêle pour sauna
10. Commutateur principal marche/ arrêt
11. Routeur WiFi *
12. Appareil mobile + My Harvia *

* En option

Fig. 3 : Exemple d’installation

FR

4. Données techniques

Modèle		**FX30-U1-U3-XC** **CX30-U1-U3** **CX30-U1-U3-XW**	**FX45-U1-U3-XC** **CX45-U1-U3** **CX45-U1-U3-XW**
Tension de service		240V 1Ph / 208V 3Ph	240V 1Ph / 208V 3Ph
Fréquence		50 / 60 Hz	50 / 60 Hz
Puissance maximale 1 groupe		7 kW (240 V)/ 10,5 kW (208 V)	10,8 kW (240 V)/ 15 kW (208 V)
Puissance maximale 2 groupes		11 kW	17 kW
Indice de protection		IPX3	IPX3
Disjoncteur max.		30 A	45 A
Cordon d’alimentation min.		10 AWG (240 V) / 8 AWG (208 V)	10 AWG (240 V) / 8 AWG (208 V)
Taille minimale du conducteur de mise à la terre		6 AWG	6 AWG
Température de stockage		0 - +50 °C / 32 – 122 °F	0 - +50 °C / 32 – 122 °F
Poids		3,2 kg / 7 lbs	3,2 kg / 7 lbs
Température ambiante		-10 - +40 °C / 14 - 104 °F	-10 - +40 °C / 14 - 104 °F
Dimensions [mm/″]	Hauteur	267 / 10,5	267 / 10,5
	Largeur	364 / 14,3	364 / 14,3
	Profondeur	73 / 2,9	73 / 2,9
Espace min. requis pour le produit		400 x 350 mm / 15,8 x 13,8″	400 x 350 mm / 15,8 x 13,8″
Type de montage		Mural	Mural
Installation dans la cabine de sauna		non	non
Plage de réglage de la température		40 - 90 °C / 104 - 194 °F	40 - 90 °C / 104 - 194 °F
Type de capteur de poêle		SP232M	SP232M
Type de capteur de banc		En option SP325(M)	En option SP325(M)
Plage de température du capteur		0 - +110 °C / 32 – 230 °F	0 - +110 °C / 32 – 230 °F
Longueur max. du câble du capteur		10 m / 33 ft	10 m / 33 ft

Modèle	**FX30-U1-U3-XC** **CX30-U1-U3** **CX30-U1-U3-XW**	**FX45-U1-U3-XC** **CX45-U1-U3** **CX45-U1-U3-XW**
Dimensions des capteurs	51 x 73 x 27 mm / 2 x 2,9 x 1,1 in	51 x 73 x 27 mm / 2 x 2,9 x 1,1 in
Câble de commandes vers le centre de contrôle 5 m	SP311	SP311
Longueur maximale du câble de commandes	25 m / 80 ft	25 m / 80 ft
Éclairage (120V CA 1 ph) *	100 W max.	100 W max.
Ventilateur (120V CA 1 ph)	100 W max.	100 W max.

*** ATTENTION ! - *Endommagement de l'appareil***
Ne pas connecter/utiliser de LED nécessitant un transformateur. Les transformateurs endommagent la lumière.

FR

Raccordement du poêle

	FX30-U1-U3-CX / CX30-U1-U3 / CX30-U1-U3-XW			
	240V 1Ph		**208V 3Ph**	
	Puissance maximale (kW)	Taille min. du câble (AWG)	Puissance maximale (kW)	Taille min. du câble (AWG)
1 groupe	7	10	10,5	8
2 groupes	11	10	-	-

	FX45-U1-U3-CX / CX45-U1-U3 / CX45-U1-U3-XW			
	240V 1Ph		**208V 3Ph**	
	Puissance maximale (kW)	Taille min. du câble (AWG)	Puissance maximale (kW)	Taille min. du câble (AWG)
1 groupe	10,8	6	15	6
2 groupes	17	8	-	-

5. Installation

5.1. Installation du bloc d’alimentation

ATTENTION ! - *Endommagement de l’appareil*
N’encastrez pas le centre de contrôle dans le mur, car cela pourrait provoquer une surchauffe des composants internes de l’appareil et l’endommager.

Installez le bloc d’alimentation sur un mur situé à l’extérieur de la cabine de sauna, dans un endroit sec et à une température ambiante supérieure à 32 ºF (0 ºC). Fixez le bloc d’alimentation au mur (voir Fig. 5).

Veuillez noter que le bloc d’alimentation du sauna ne peut être installé qu’à l’extérieur de la cabine, et en extérieur uniquement avec un couvercle (voir « 4. Données techniques » à la page 10).

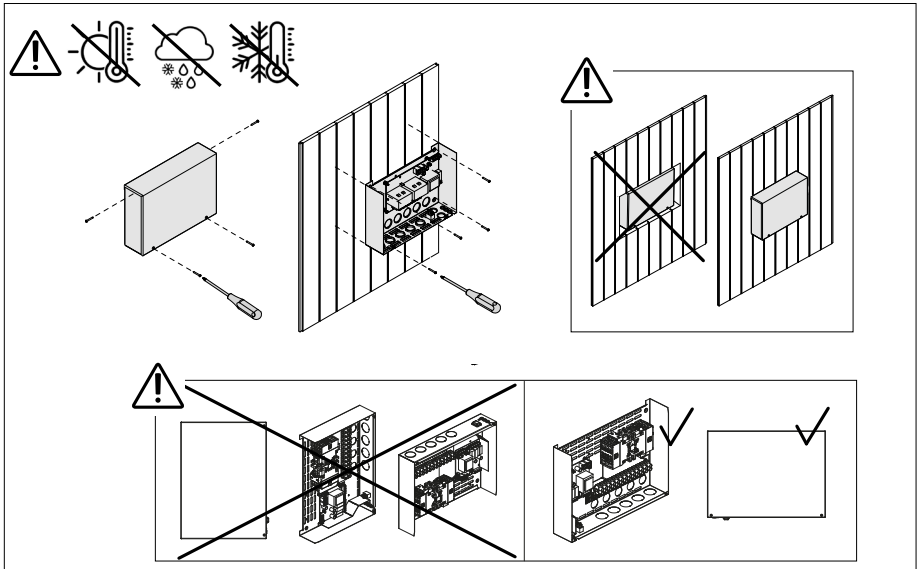

Fig. 5 : Installation du bloc d’alimentation

5.2. Installation du capteur de poêle

Vérifiez toujours le bon emplacement du capteur de température dans les instructions d'installation du poêle.

☞ Si un capteur de température est livré avec le poêle, utilisez-le et installez-le conformément aux instructions d'installation. Sinon, utilisez le capteur de température livré avec le centre de contrôle.

ATTENTION ! - ***Les interférences peuvent nuire à la transmission du signal***
Le câble du capteur doit être posé séparément des autres câbles d'alimentation et des câbles de contrôle.

Poêles muraux (Fig. 6 à la page 14)

- Fixez le capteur de température sur le mur situé au-dessus du poêle, le long de la ligne médiane verticale parallèle aux côtés du poêle, à une distance de 100 mm/3,9″ du plafond.

FR

Poêles au sol (Fig. 7 à la page 14)

- Option 1 : Fixez le capteur de température sur le mur situé au-dessus du poêle, le long de la ligne médiane verticale parallèle aux côtés du poêle, à une distance de 100 mm/3,9″ du plafond.
- Option 2 : Fixez le capteur de température au plafond se trouvant au-dessus du poêle, à une distance de 200 mm/7,9″ du plafond.

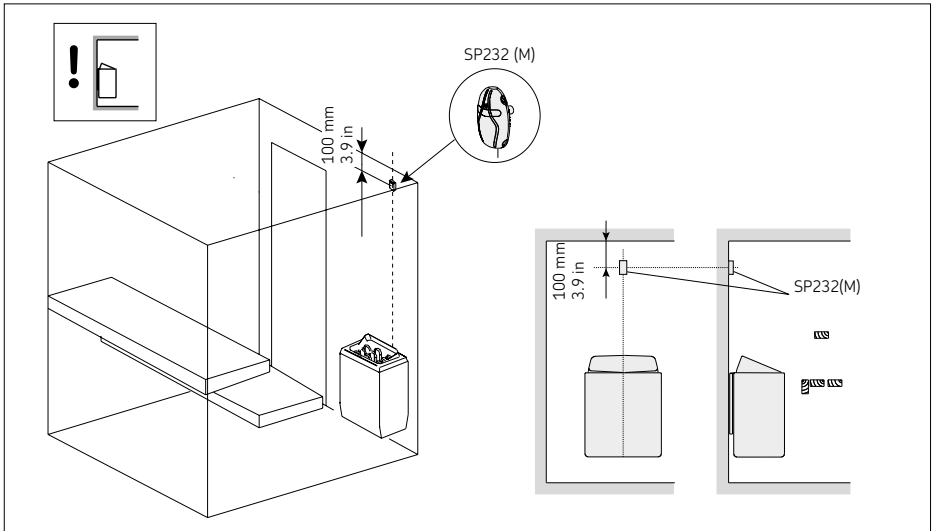

Fig. 6 : Installation du capteur de poêle: poêle mural

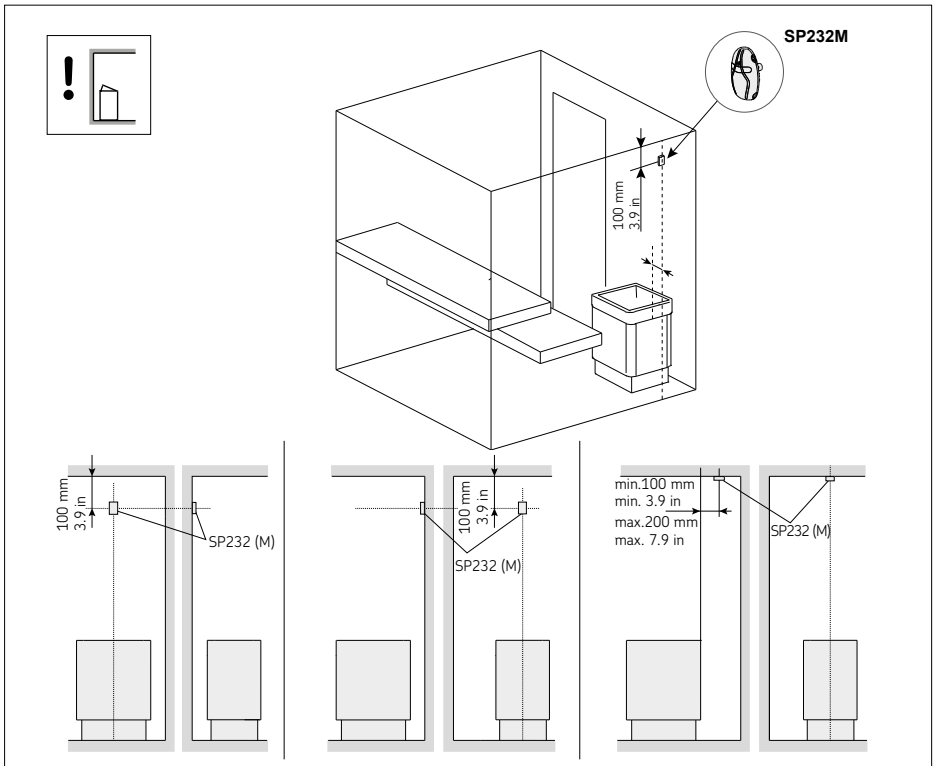

Fig. 7 : Installation du capteur de poêle: poêle au sol

5.3. Installation du capteur de banc (en option)

Fixez le capteur d'humidité au mur, le plus loin possible du poêle et à une distance de 500 à 700 mm/20 - 28″ du plafond.

ATTENTION ! - ***Les interférences peuvent nuire à la transmission du signal***
Le câble du capteur doit être posé séparément des autres câbles d'alimentation et des câbles de contrôle.

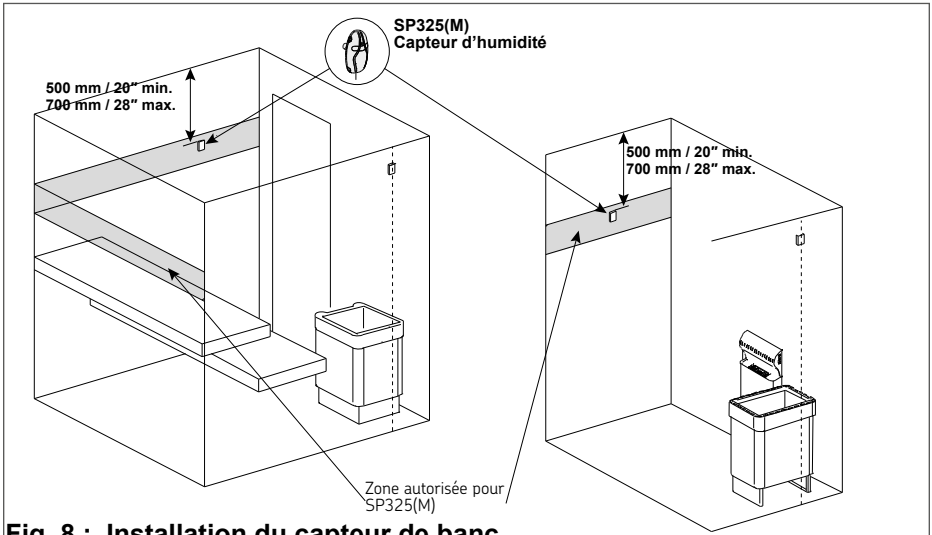

Fig. 8 : Installation du capteur de banc

FR

5.4. Installation du capteur avec bouche d'air

N'installez pas le capteur de température à moins de 1 000 mm d'une bouche d'air omnidirectionnelle ou à moins de 500 mm d'une bouche d'air orientée à l'opposé du capteur. Le flux d'air à proximité d'une bouche d'air vient refroidir le capteur, ce qui donne des relevés de température inexacts au centre de contrôle. Par conséquent, le poêle risque de subir une surchauffe.

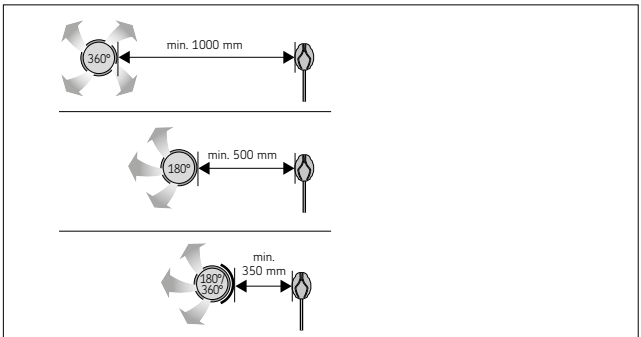

Fig. 9 : Installation du capteur avec bouche d'air

6. Raccordement électrique

Le centre de contrôle pour sauna ne peut être raccordé au réseau électrique que par un électricien qualifié, conformément à la réglementation en vigueur.

Veuillez noter que, en cas de demande de garantie, une copie de la facture de l'électricien effectuant les travaux doit être présentée.

Les travaux sur le centre de contrôle du sauna ne peuvent être effectués que si l'alimentation électrique est coupée.

Il doit y avoir une connexion fixe pour l'alimentation du courant.

Un dispositif de déconnexion omnipolaire conforme à la catégorie de surtension III doit être installé sur le site.

Connectez les câbles aux borniers conformément aux schémas de raccordement, voir fig. 11 ou fig. 12 ou fig. 13. Suivez également les instructions d'installation des appareils connectés. Veillez à ce que les vis soient bien serrées.

Le câble du capteur peut être rallongé avec un câble de même type.
Utilisation d'un capteur de porte/interrupteur de sécurité :

ATTENTION ! - ***Les interférences peuvent nuire à la transmission du signal***
Le câble du capteur doit être posé séparément des autres câbles d'alimentation et des câbles de contrôle.

Raccordez les fils aux fiches de contact X15 et X16.

Utilisation du démarrage à distance :
Raccordez les fils de l'interrupteur aux fiches de contact X14 et X15.

Utilisation d'une alimentation supplémentaire :
Le bloc d'alimentation supplémentaire comprend des instructions d'installation détaillées. Il est commandé par les contacts A1, A2 et les fiches de contact A2, A3 et A4 , voir fig. 14.

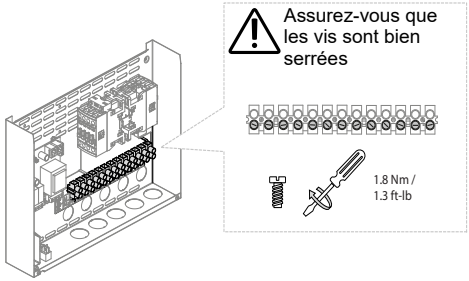

Fig. 10 : Vis serrées

7. Schéma de raccordement

7.1. Schéma de raccordement 240V 1 ph (groupe 1)

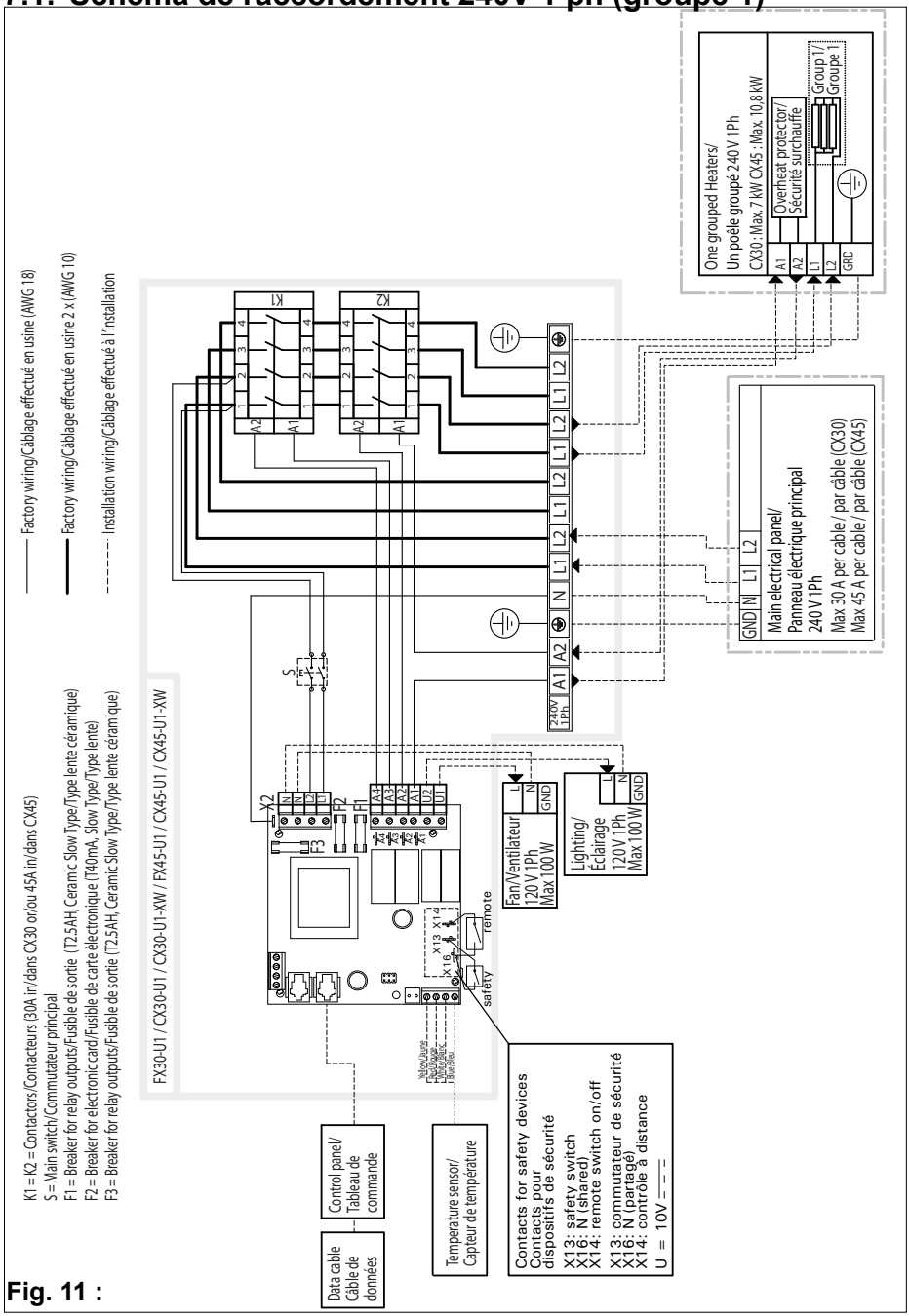

Fig. 11 :

FR

7.2. Schéma de raccordement 240V 1 ph (groupe 2)

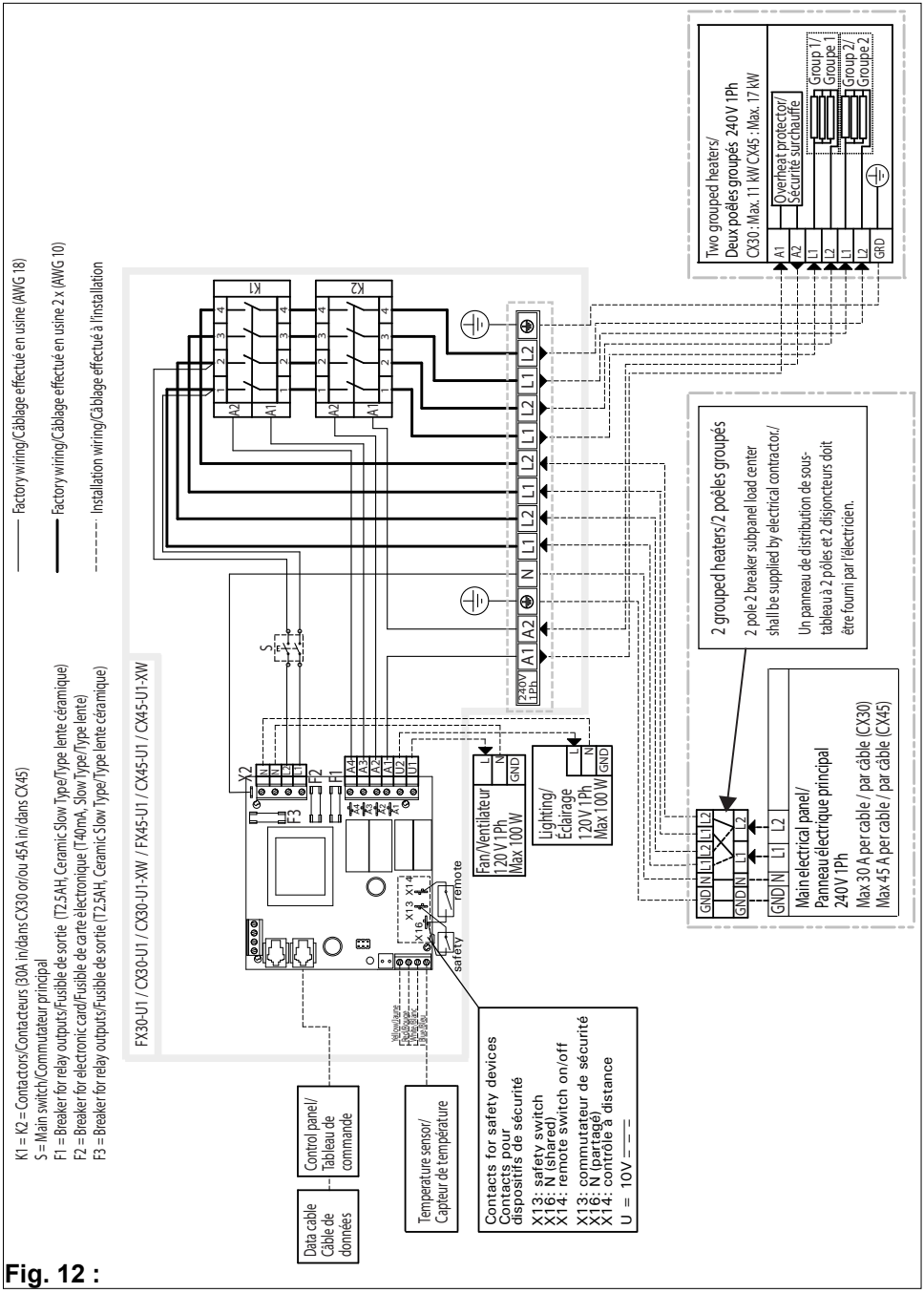

Fig. 12 :

7.3. Schéma de raccordement 208V 3 ph (groupe 1)

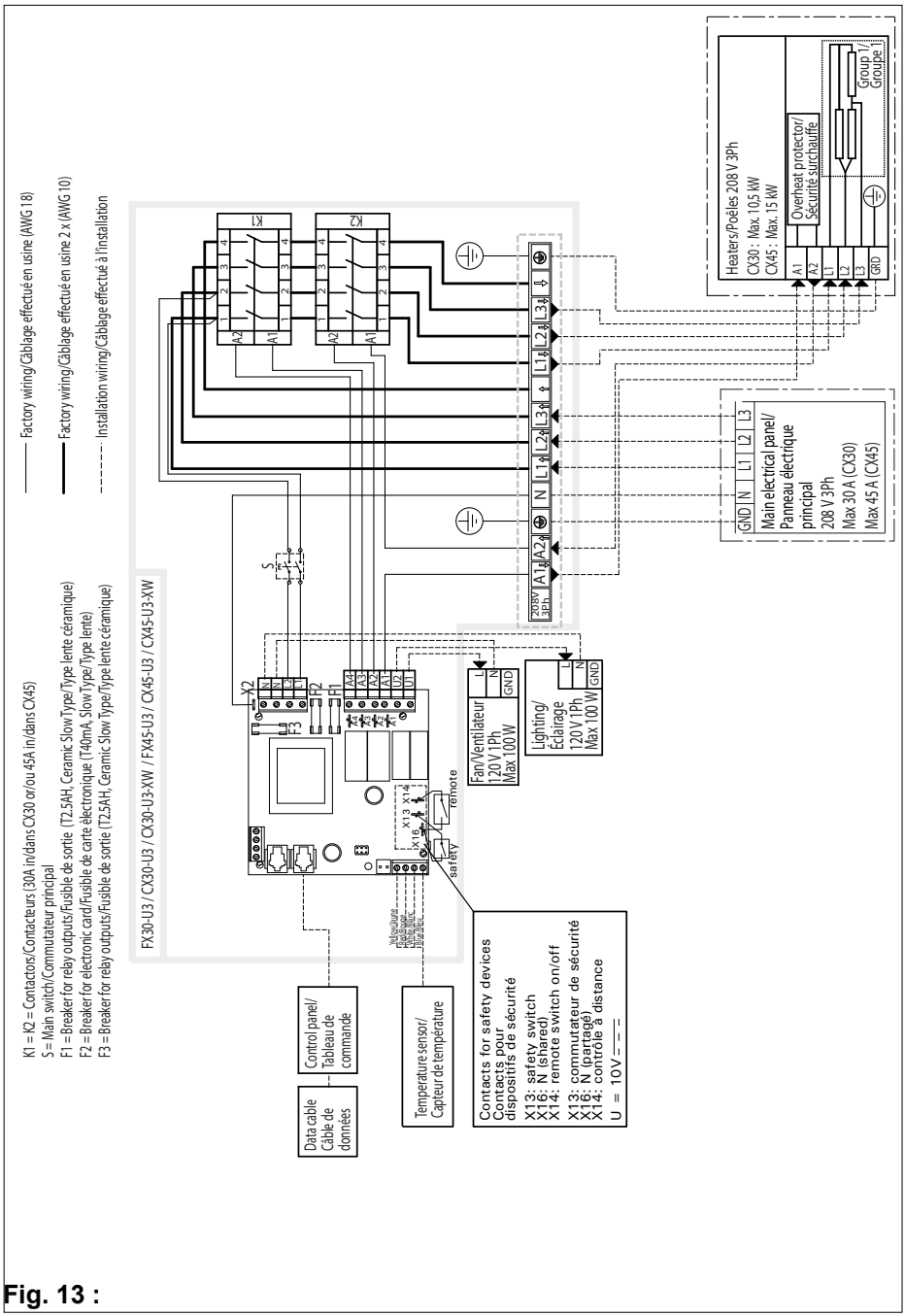

Fig. 13 :

FR

7.4. Schéma de raccordement de l'alimentation supplémentaire LTY45

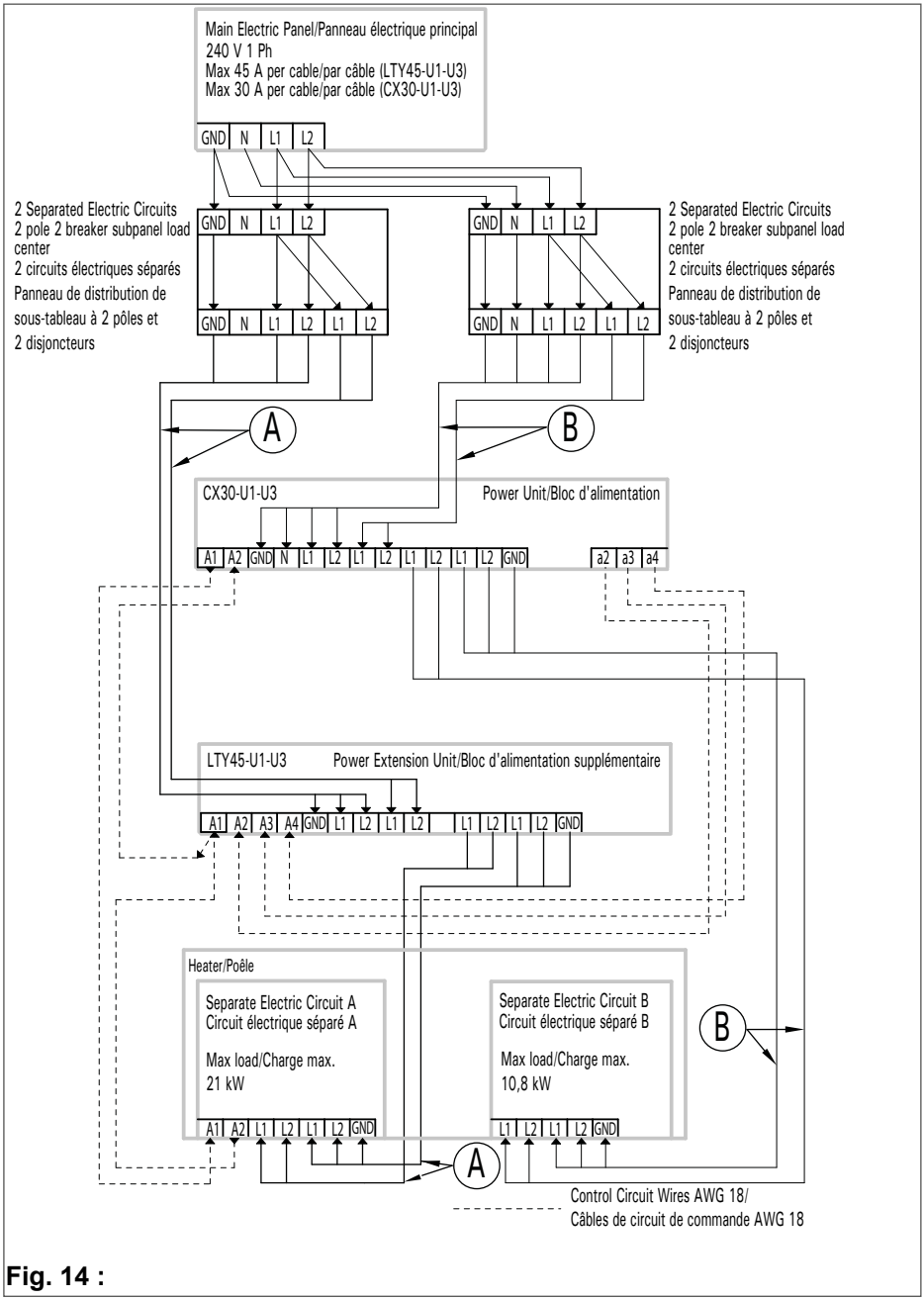

Fig. 14 :

8. Dépannage

En cas d'erreur, l'alimentation de l'appareil est coupée et le panneau de commande affiche un message d'erreur E(numéro).Le tableau suivant décrit les erreurs possibles et la manière d'y remédier. Si vous ne trouvez pas de solution, veuillez contacter votre fournisseur ou utiliser le lien vers la foire aux questions (FAQ).

	Description	*Cause / Dépannage*
E1	Circuit de mesure du capteur de température cassé.	Vérifiez que les fils rouge et jaune du capteur de température et leurs raccordements ne sont pas défectueux.
E2	Circuit de mesure du capteur de température court-circuité.	Vérifiez que les fils rouge et jaune du capteur de température et leurs raccordements ne sont pas défectueux.
E3	Circuit de mesure de la sécurité-surchauffe cassé.	Appuyez sur le bouton de réinitialisation de la sécurité-surchauffe. Vérifiez que les fils bleu et blanc du capteur de température et leurs raccordements ne sont pas défectueux.
E6	Défaut du composant de mesure de la température du capteur en option	Vérifiez que les fils brun et bleu du capteur en option et leurs raccordements ne sont pas défectueux.
E7 E8	Défaut du composant de mesure de l'humidité du capteur d'humidité	Vérifiez que les fils brun et bleu du capteur d'humidité et leurs raccordements ne sont pas défectueux.
E9	Défaut de raccordement entre le panneau de commande et le bloc d'alimentation.	Vérifiez le câble et les connecteurs.
	Le panneau de commande FENIX ne s'allume pas	Enclenchez le commutateur principal du bloc d'alimentation ou du poêle. Vérifiez le câble de commandes et les fusibles.
	Le panneau de commande FENIX ne peut pas se connecter	Assurez-vous que le réseau WiFi auquel il doit se connecter est suffisamment puissant. Le nom du réseau ne peut pas contenir de caractères spéciaux.

FR

	Description	Cause / Dépannage
	Le panneau de commande FENIX ne peut pas se connecter	Assurez-vous que le réseau WiFi auquel il doit se connecter est suffisamment puissant. Le nom du réseau ne peut pas contenir de caractères spéciaux.
	La connexion WiFi est interrompue pendant l’installation	Le nom du réseau WiFi contient des caractères non autorisés.
	Impossible de se connecter ou La connexion WiFi est interrompue pendant l’installation	Le module WiFi nécessite l’accès au port 8883 (MQTT sécurisé), qui doit être ouvert dans le pare-feu. En outre, l’accès aux serveurs NTP (Network Time Protocol) doit être possible. Vérifiez également que les autres ports ne sont pas bloqués, en particulier les ports 443, 8443 et 8883.
	Le panneau de commande FENIX s’éteint pendant le fonctionnement.	Vérifiez les conditions d’installation pour voir si les températures du panneau de commande ou du bloc d’alimentation sont trop élevées.
	WLAN non connecté après une coupure de courant	Éteignez et rallumez le centre de contrôle du sauna.
	SAFE	Le circuit de l’interrupteur de sécurité est ouvert. Retirez l’objet qui se trouve au-dessus de l’interrupteur de sécurité.
	Porte ouverte	Le circuit de l’interrupteur de porte est ouvert. Fermez la porte de la cabine de sauna.
	rESt	Temps de pause activé
	rc on	Commande à distance activée

Réinitialisation de la sécurité-surchauffe du capteur de poêle :
Le capteur de poêle (SP232) contient un capteur de température et une sécurité-surchauffe. Si la température de l'environnement du capteur augmente trop (139 °C), la sécurité-surchauffe coupe l'alimentation du poêle.

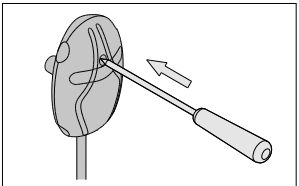

Fig. 15 :

Disjoncteur :

L'emplacement du disjoncteur au sein du bloc d'alimentation est représenté sur les fig. 10, 11 et 12.
Remplacez un fusible grillé par un nouveau fusible de même valeur.

Il y a des fusibles pour la carte électronique (F2) et pour les sorties de relais (F1, F3).

F1 / F3 = T2.5 AH, F2 = T40 mA

Si le disjoncteur F1 ou F3 a sauté, il y a un problème avec le circuit de la sécurité-surchauffe du poêle. Au niveau du poêle, vérifiez le circuit du contacteur de sécurité, la sécurité-surchauffe et leur câblage.

ATTENTION !
Seul un électricien qualifié agréé peut remplacer la carte électronique ou le fusible du centre de contrôle, en prenant les précautions nécessaires !

FR

9. Entretien

L’appareil ne nécessite pas d’entretien. La mise à jour s’effectue automatiquement lorsque l’appareil est connecté au réseau WiFi.

Nettoyez le produit avec un chiffon légèrement humide. N’utilisez que de l’eau ou des produits de nettoyage doux.

10. Élimination

- Éliminez les matériaux d’emballage conformément à la réglementation en vigueur en matière d’élimination des déchets.
- Les appareils usagés contiennent des matériaux réutilisables ainsi que des substances dangereuses. Par conséquent, ne jetez pas votre appareil usagé aux ordures ménagères, mais conformément aux réglementations locales en vigueur.

11. Pièces de rechange

spareparts.harvia.com

12. Conditions de garantie

www.harvia.com

Let’s sauna.

@ harviaglobal

GLOBAL
Harvia Finland
Teollisuustie 1-7
40951 Muurame
FINLAND
T +358 207 464 000
harvia@harvia.com

NORTH AMERICA
Harvia US office
3567 N Jefferson St.
WV 24901 Lewisburg
USA
Tel. +1 877 842 7842
sales@harvia.us

CANADA
Sauna Specialiste Inc.
1980 Rue Monterey
Laval, Quebec, H7L 3S3
Toll free: 1 (855) 689-2422